The new dimension to mobile ice maintenance

Scheda prodotto
Pinguino

WM TECHNICS

La maneggevole macchina rasaghiaccio per eventi e piste mobili adatta a superfici di ghiaccio fino a 800 m².

Che si tratti di un evento sportivo o di una pista di pattinaggio sul ghiaccio con Pinguino potrete pulire e mantenere impeccabile facilmente la vostra superficie di ghiaccio delimitata.

L'innovativa macchina rasaghiaccio dalle dimensioni compatte (3 m di lunghezza x 2 m di altezza) performa come le grandi macchine professionali: pialla il ghiaccio con efficienza, garantendone così una perfetta qualità, e offre una posizione di seduta anteriore del conducente davvero unica che permette di godere di un'eccellente visibilità e di un piacevole comfort di guida.

Design moderno, alta qualità e facile manutenzione: la lavorazione del ghiaccio su piste mobili non è mai stata così professionale e confortevole!

Volume serbatoio neve	1 m³ / compresso 1,25 m³
Volume serbatoio acqua	340 l
Larghezza piallatura	1.400 mm
Campo applicazione	Event / Piste mobili

"Maneggevole, facile da usare ed eccellente per la lavorazione del ghiaccio: grazie a Pinguino abbiamo assicurato le migliori condizioni per il nostro evento!"

Raphael Fink
Pond Hockey Championship (Italia)

Dotazioni di sicurezza e protezione

WM technics mette la sicurezza e la tutela della salute al primo posto. L'esame approfondito e indipendente condotto da Suva, ente certificatore svizzero accreditato e notificato, attesta l'ottemperanza alle disposizioni della direttiva europea 2006/42/CE, che regolamenta il livello di protezione dagli infortuni da macchine, al fine di garantire la sicurezza dell'utilizzatore.

suva
CERTIFICATION

È conforme all'attestato di esame del tipo Suva N. E 7164/2.e

TECNOLOGIA

Scoprite la dotazione standard di serie di Pinguino e i suoi numerosi optional. Saremo inoltre lieti di personalizzare Pinguino per rispecchiare le vostre necessità.

Lithium

Specifiche tecniche

Motore	Motore asincrono
Potenza totale	10 kW
Batteria Litio	BlueLi 80V – 230Ah
Potenza del caricabatterie a 230V	3,3 kW
Potenza del caricabatterie a 120V	1,8 kW
Tensione di alimentazione del caricabatterie	110 - 230V ± 10%
Autonomia	ca. 2h 40 min.
Tempo di ricarica all'80% a 120V	ca. 8h 20 min.
Tempo di ricarica all'80% a 230V	ca. 4h 20 min.
Peso a vuoto	1.230 kg (esecuzione standard)
Serbatoio acqua	340 l
Serbatoio neve	1 m^3 / compresso 1,25 m^3
Trazione	Trasmissione idrostatica a regolazione continua, trazione integrale
Assali	Trasmissione idraulica per ogni singola ruota
Sterzo	Idrostatico
Freno di servizio	Idrostatico
Freno di stazionamento	Meccanico su assale posteriore
Impianto idraulico	Pompa a pistoni assiali da 18 ccm per trazione, 6 ccm per servizi + movimenti cilindri, 4,4 ccm sterzo
Diametro coclee	verticale ø 175 mm orizzontale ø 170 mm
Pneumatici	5.00R12 83/81P 2 file di chiodi
Cerchi	12“ x 5“ con copricerchi

Conforme all'attestato di esame del tipo Suva E 7164/2.e

Dotazione standard

Trazione integrale
Freno di stazionamento
2 galoppine balaustra
Serbatoio neve/acqua in acciaio inox
Sedile conducente molleggiato
Clacson
Vano motore facilmente accessibile (piastra sedile inclinabile, serbatoio neve/acqua a ribaltamento idraulico)
Servosterzo
2 coclee ad azionamento idraulico
Gestione idraulica pressatura gruppo pialla sul ghiaccio
Coperchio serbatoio neve azionato idraulicamente
Regolazione meccanica della lama
Gruppo piallatura ribaltabile verso l'alto per la sostituzione semplice e sicura della lama
Posto di guida retratile (2 posizioni)
1 lama
1 panno
Set volume di fornitura

Benzina

Specifiche tecniche

Motore	Honda GX690RH, 2 cilindri 688 cm^3
Potenza totale	16,5 kW / 22,1 CV - 3.600 giri/min
Peso a vuoto	1.100 kg (esecuzione standard)
Serbatoio acqua	340 l
Serbatoio neve	1 m^3 / compresso 1,25 m^3
Serbatoio carburante	15 l
Trazione	Trasmissione idrostatica a regolazione continua, trazione integrale
Assali	Trasmissione idraulica per ogni singola ruota
Sterzo	Idrostatico
Freno di servizio	Idrostatico
Freno di stazionamento	Meccanico su assale posteriore
Impianto idraulico	Pompa a pistoni assiali da 18 ccm per trazione, 6 ccm per servizi + movimenti cilindri, 4,4 ccm sterzo
Diametro coclee	verticale ø 175 mm orizzontale ø 170 mm
Pneumatici	5.00R12 83/81P 2 file di chiodi
Cerchi	12“ x 5“ con copricerchi

Dotazione standard

Trazione integrale
Freno di stazionamento
2 galoppine balaustra
Serbatoio neve/acqua in acciaio inox
Sedile conducente molleggiato
Clacson
Vano motore facilmente accessibile (piastra sedile inclinabile, serbatoio neve/acqua a ribaltamento idraulico)
Servosterzo
2 coclee ad azionamento idraulico
Gestione idraulica pressatura gruppo pialla sul ghiaccio
Coperchio serbatoio neve azionato idraulicamente
Regolazione meccanica della lama
Gruppo piallatura ribaltabile verso l’alto per la sostituzione semplice e sicura della lama
Posto di guida retratile (2 posizioni)
1 lama
1 panno
Set volume di fornitura

Conforme all’attestato di esame del tipo Suva N. E 7164/2.e

Dotazione di fornitura

1 lama su listello per il trasporto

Panno di feltro

2 supporti in gomma

Brugola a T 6 mm

Chiave a croce con dado

Guanti anti-taglio

Pietra di affilatura

Innesto per l'acqua

Set di fusibili

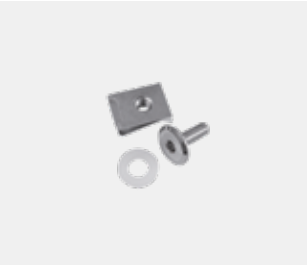

Set di materiale di fissaggio ABS

Barra di sicurezza e sollevamento

Cavo di ricarica
Lithium

Manuale d'uso

Catalogo online dei pezzi di ricambio

Dimensioni

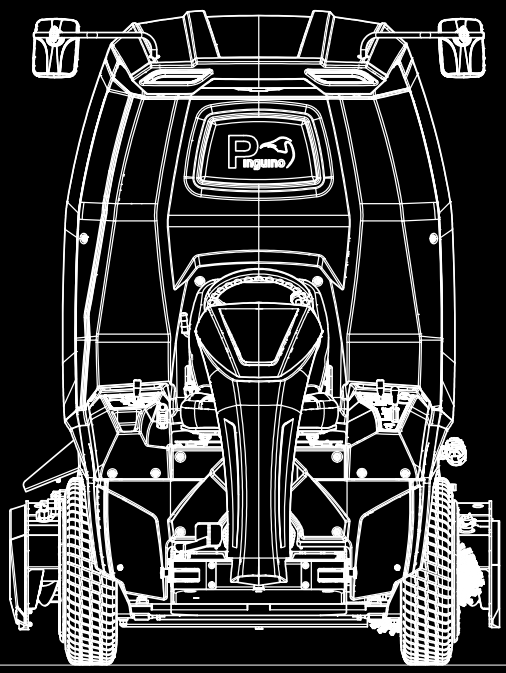

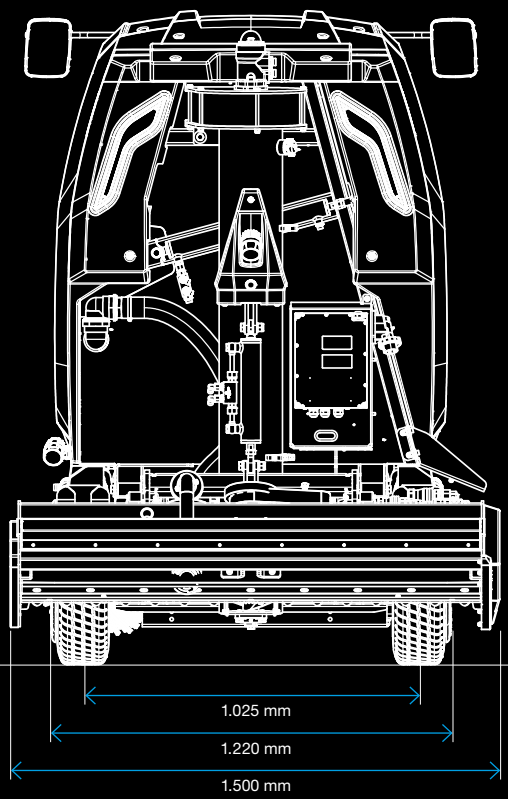
1.025 mm
1.220 mm
1.500 mm

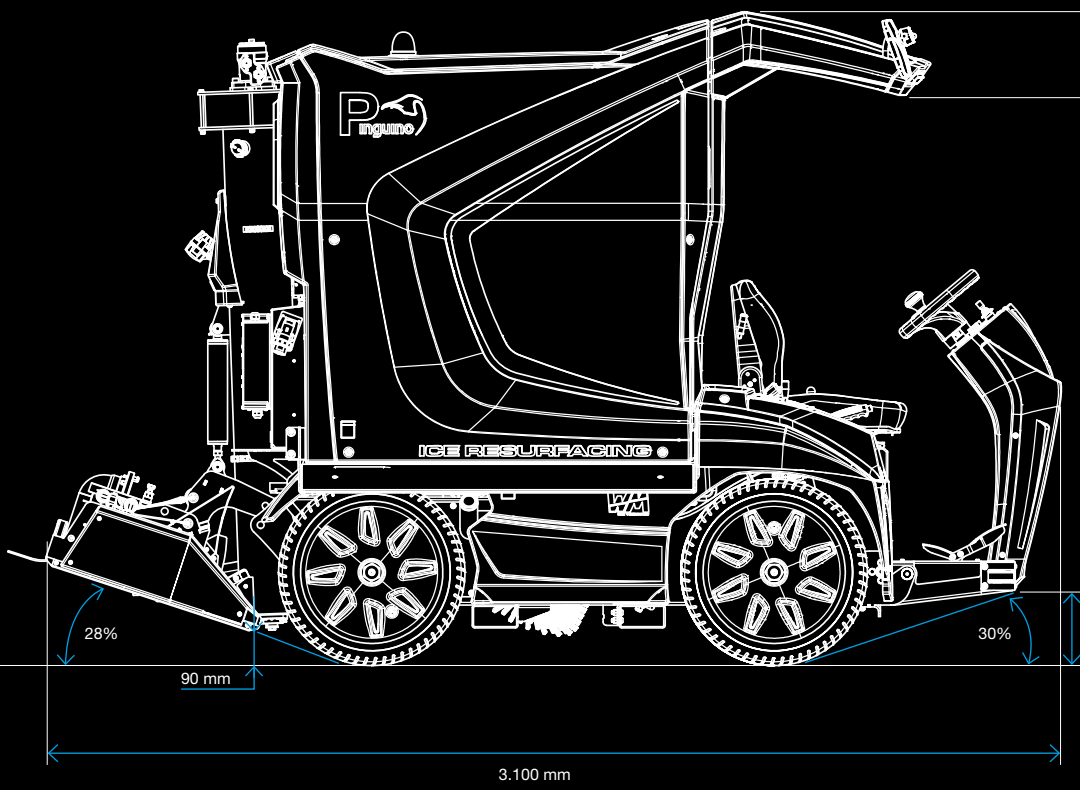
ICE RESURFACING
28%
30%
90 mm
210 mm
1.745 mm
2.000 mm
3.100 mm

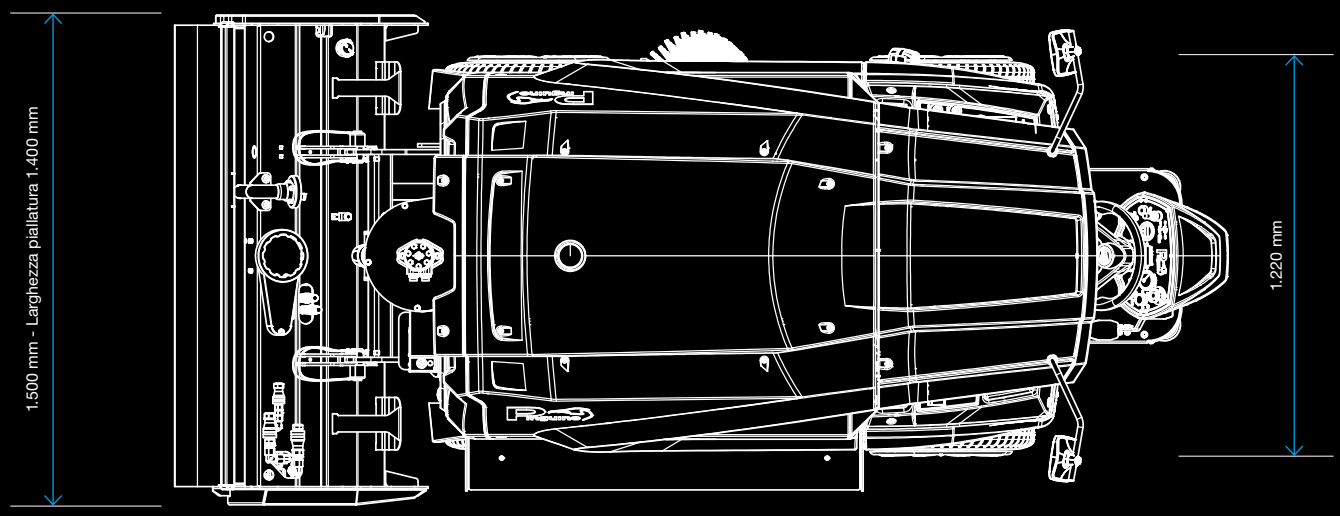
1.500 mm - Larghezza piallatura 1.400 mm
1.220 mm

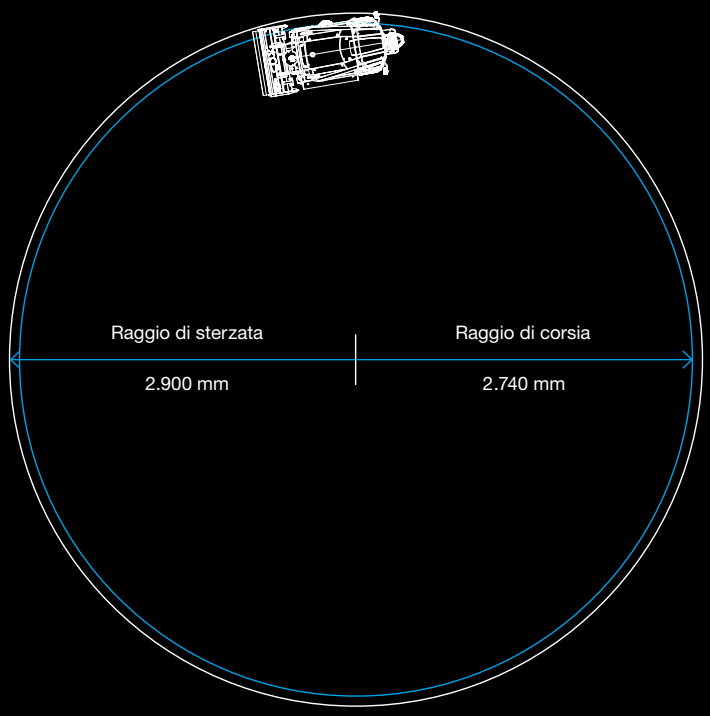
Raggio di sterzata
2.900 mm
Raggio di corsia
2.740 mm

WM technics Srl

Via Briè 15
I-39053 Prato all’Isarco
T. +39 0471 353 332
info@wm-technics.com
wm-technics.com

01 2026 / Salvo variazioni tecniche.